FEKA 6200 / 6300 / 8100 / 8200 / 8300

BOMBAS SUMERGIBLES PARA AGUA RESIDUAL

FEKA 6000

TURBINA MONOCANAL

TURBINA TRICANAL

FEKA 8000

Bomba sumergible de fundición rodete monocanal (vers. 6000) y tricanal (vers. 8000), idónea para aguas negras en sistemas de elevación o vaciado de aguas residuales de fosas sépticas, y agua sucia en general que contenga cuerpos sólidos de hasta 108 mm de diámetro máximo.
Cubierta, cuerpo motor, cuerpo hidráulico y turbina de fundición gris.
Doble cierre mecánico: lado motor carbón/acero en cámara de aceite y lado bomba de carburo de silicio/carburo de silicio.
Motor asíncrono en seco, hermético.
Rotor montado sobre rodamientos de bolas sobradamente dimensionados para garantizar un funcionamiento silencioso y una larga vida útil.
La versión estándar incorpora sensor de humedad en la cámara de aceite y protección térmica alojada en el bobinado del motor.

Grado de protección del motor IP 68.

Clase de aislamiento F.
Servicio continuo con la bomba totalmente sumergida.

Cable de alimentación
10 metros de cable H07RN-F.

Paso libre 80 - 108 mm (según modelo).

Rango funcionamiento de 36 a 780 m³/h con altura de elevación de hasta 26 m.

Líquido bombeado agua residual sucia de drenaje, no agresiva.

Rango de temperatura del líquido
de 0° a + 40°.

Profundidad máxima de inmersión
20 metros (con longitud de cable adecuada)

Instalación portátil, en posición vertical.
Se suministra con brida y base soporte.

CUADROS PÁG. 253-254 ACCESORIOS PÁG. 250

MODELO	CÓDIGO	PASO LIBRE mm	DATOS ELÉCTRICOS					DATOS HIDRÁULICOS																			
			ALIMENT. 50 HZ	P1 MAX kW	P2 NOM. kW	P2 NOM. HP	In A	m³/h	0	24	36	60	72	90	126	150	180	210	240	270	300	360	420	480	600	780
								l/min	0	400	600	1000	1200	1500	2100	2500	3000	3500	4000	4500	5000	6000	7000	8000	10000	13000
FEKA 6200.4T S/D	103019050	95	3X400 V~ Y/Δ	15,8	14,9	19,9	30	H (m)	21		20,3	19,5	18,8	18,2	16,2	15,5	14,1	12,8	11,8	10,2	8,4	4,2				
FEKA 6250.4T S/D	103019060	108	3X400 V~ Y/Δ	24	18,5	24,7	40		25		24,5	24	23,5	23	22	21,5	20,5	19,5	18,5	17	16	14	11			
FEKA 6300.4T S/D	103019070	108	3X400 V~ Y/Δ	23	21	28	45		26		24	23,4	23	22	20,5	19,8	19	18	16,8	16	14,4	12,3	8			
FEKA 8150.6T S/D	60141737	80	3X400 V~ Y/Δ	11,2	8,5	11,3	22		8,53	8,05	7,83	7,45	7,3	7,15	6,7	6,45	6	5,6	5,24	4,6	4,2	3,34	2,34	1,56		
FEKA 8200.6T S/D	60141738	80	3X400 V~ Y/Δ	13,4	11,4	15,2	27		11,2	18	10,5	9,97	9,7	9,5	8,8	8,46	8	7,4	6,95	6,3	5,6	4,4	3,6	2,67	1,07	
FEKA 8250.6T S/D	60141739	80	3X400 V~ Y/Δ	17	13,5	18	36		14,4	14	13,7	13,2	13	12,6	12	11,52	11,1	10,6	10	9,4	8,7	7,3	6,5	5,5	3,3	
FEKA 8300.6T S/D	60141740	80	3X400 V~ Y/Δ	22	19,3	25,7	46		17	16,6	16,2	15,6	15	14,7	14,2	13,8	13,5	13	12,4	12	11,4	10	9	7,6	5	2,6

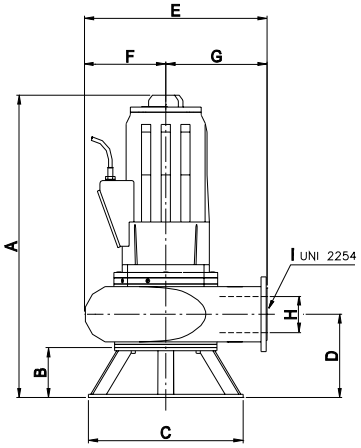

MODELO	A	B	C	D	E	F	G	H	I	DIMENSIONES EMBALAJE			PESO KG
										L/A	L/B	H	
FEKA 6200.4T	950	190	590	301	602	240	362	150	DN150	900	780	1180	226
FEKA 6250.4T	1150	190	590	317	657	271	386	150	DN150	1200	740	1500	330
FEKA 6300.4T	1150	190	590	317	657	271	386	150	DN150	1200	740	1500	340
FEKA 8150.6T	1200	190	640	317	771	271	500	200	DN200	1200	740	1500	450
FEKA 8200.6T	1200	190	640	317	771	271	500	200	DN200	1200	740	1500	460
FEKA 8250.6T	1200	190	640	317	771	271	500	200	DN200	1200	740	1500	465
FEKA 8300.6T	1200	190	640	317	771	271	500	200	DN200	1200	740	1500	480

DAB PUMPS se reserva el derecho de efectuar modificaciones sin la obligación de aviso previo.