DRENAG FX

BOMBAS SUMERGIBLES PARA GUAS CLARAS Y ARENOSAS DE OBRAS

NOVEDAD

DRENAG FX

Bomba sumergible para el drenaje de aguas claras y grises procedentes de descargas en instalaciones civiles y comerciales, aguas subterráneas y/o pluviales; ideal en aplicaciones con presión elevada. Certificada según la normativa EN 12050-2 que se aplica en plantas elevadoras de aguas residuales que no contienen materias fecales para edificios e instalaciones.
Bomba apta tanto para instalación fija con dispositivo de elevación o portátil apoyada directamente en el fondo del depósito.
Turbina abierta y disco de goma antidesgaste para usar incluso en presencia de partículas abrasivas. Doble cierre mecánico de carburo de silicio en cámara de aceite protegido del líquido bombeado. Eje motor de acero inoxidable AISI 304, prensaestopas sellados con resina, cable de alimentación con conector rápido.
Sus reducidas dimensiones y la impulsión tanto embridada como roscada la hacen ideal para sustituir modelos ya instalados. Diseñada para agilizar el mantenimiento gracias a su construcción que permite un acceso sencillo a sus componentes principales.
Versiones monofásicas con condensador integrado, disponibles con flotador para funcionamiento automático (MA) hasta 1,5 kW. En los motores trifásicos la conexión de la protección térmica corre a cargo del usuario. Sonda térmica en el bobinado del motor. Disponible versión ATEX para su uso en ambientes potencialmente explosivos. (Certificaciones ATEX: II2G Ex db IIB T4 GB o IEC EX: Ex db IIB T4 Gb).

Caudal máximo 30,9 m³/h
Altura hasta 32 m
Tipo de líquido bombeado aguas claras, grises, aguas pluviales y arenosas.
Paso libre 10 mm
Temperatura máxima del líquido
+50°C (+60°C durante breves periodos)
+40ºC para la versión ATEX
Impulsión embridada o roscada
1" ½, DN 32, DN 40
Tipo turbina abierta
Grado de protección IP 68
Clasificación aislamiento motor F
Tiempo funcionamiento en seco 10 min
Instalación
Portátil apoyada sobre el fondo o fija con dispositivo de elevación
Versiones especiales bajo pedido
Longitud del cable, tensiones y frecuencias diferentes

TABLA DE SUSTITUCIÓN PÁG. 240 | CUADROS PÁG. 260-261 | ACCESORIOS PÁG. 257

MODELO	ESTÁNDAR CÓDIGO	EX (ATEX) CÓDIGO	PASO LIBRE mm	DATOS ELÉCTRICOS: ALIMENT. 50 Hz	P1 MAX kW	P2 NOM. kW	P2 NOM. HP	In A	Is A	CONDEN. µF	CONDEN. Vc	DATOS HIDRÁULICOS m³/h / l/min	0 / 0	3 / 50	6 / 100	9 / 150	12 / 200	15 / 250	18 / 300	21 / 350	24 / 400	27 / 450	30 / 500
DRENAG FX 15.07 MA	60191219	-	10	1x230V	1,1	0,8	1,1	5,1	29	25	450	H (m)	16,2	14,5	12,6	10,5	8,1	5,5	2,8				
DRENAG FX 15.11 MA	60191239	-	10	1x230V	1,5	1,2	1,6	6,8	29	25	450		23,3	21,5	19,3	16,7	13,8	10,6	7,3	3,8			
DRENAG FX 15.15 MA	60191257	-	10	1x230V	2,3	1,8	2,4	10,6	36	40	450		26,4	24,9	23,1	21,1	18,9	16,6	14,2	11,8	9,5	7,4	
DRENAG FX 15.07 MNA	60191217	60194109	10	1x230V	1,1	0,8	1,1	5,1	29	25	450		16,2	14,5	12,6	10,5	8,1	5,5	2,8				
DRENAG FX 15.11 MNA	60191237	60194160	10	1x230V	1,5	1,2	1,6	6,8	29	25	450		23,3	21,5	19,3	16,7	13,8	10,6	7,3	3,8			
DRENAG FX 15.15 MNA	60191255	60194218	10	1x230V	2,3	1,8	2,4	10,6	36	40	450		26,4	24,9	23,1	21,1	18,9	16,6	14,2	11,8	9,5	7,4	
DRENAG FX 15.07 TNA	60191218	60194110	10	3x400V	1	0,8	1,1	2,1	22	-	-		16,2	14,5	12,6	10,5	8,1	5,5	2,8				
DRENAG FX 15.11 TNA	60191238	60194161	10	3x400V	1,5	1,2	1,6	2,8	19	-	-		23,3	21,5	19,3	16,7	13,8	10,6	7,3	3,8			
DRENAG FX 15.15 TNA	60191256	60194219	10	3x400V	2,5	1,8	2,4	4,3	25	-	-		26,4	24,9	23,1	21,1	18,9	16,6	14,2	11,8	9,5	7,4	
DRENAG FX 15.22 TNA	60191277	60194280	10	3x400V	3,1	2,3	3,1	5,2	35	-	-		31,8	30,0	28,2	26,3	24,3	22,1	19,8	17,4	14,8	12,0	9,0

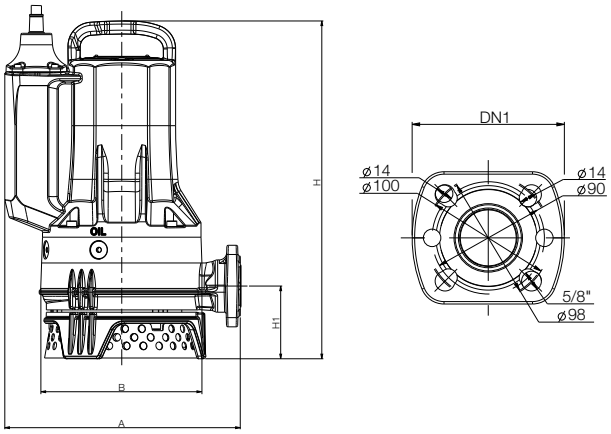

MODELO	PASO LIBRE	A	B	H STD	H Ex	H1	IMPULSIÓN GAS	DN1	AGUJEROS	D	DIMENSIONES EMBALAJE L/A	L/B	H	PESO Kg	CANTIDAD POR PALÉ
DRENAG FX 15.07	10	306	215	412	412	95	Rp 1" ½	DN32 PN10 / 6 DN40 PN6	4 2	100-90 90	660	370	400	35	6
DRENAG FX 15.11	10	306	215	412	430	95	Rp 1" ½	DN32 PN10 / 6 DN40 PN6	4 2	100-90 90	660	370	400	35	6
DRENAG FX 15.15	10	306	215	421	439	95	Rp 1" ½	DN32 PN10 / 6 DN40 PN6	4 2	100-90 90	660	370	400	38	6
DRENAG FX 15.22	10	306	215	439	456	95	Rp 1" ½	DN32 PN10 / 6 DN40 PN6	4 2	100-90 90	660	370	400	39	6

DAB PUMPS se reserva el derecho de efectuar modificaciones sin la obligación de aviso previo.