EVOPLUS M&L SAN

CIRCULADOR ELECTRÓNICO ROTOR HÚMEDO PARA SISTEMAS DE AGUA CALIENTE SANITARIA

Las bombas electrónicas de circulación **Evoplus San** han sido desarrolladas para la recirculación de agua sanitaria.
Gracias a su interfaz de usuario fácil e intuitiva, se garantiza una configuración sencilla. Dispone de una pantalla retroiluminada en el panel de control, 4 botones de navegación y menú en cascada.

Características constructivas

Bomba circuladora monoblock construida con la parte hidráulica de bronce y un motor síncrono de rotor húmedo. Carcasa del motor de aluminio. Cuerpo de la bomba en espiral de elevado rendimiento gracias a un diseño especial y a que el interior ha sido pulido.
Bocas de aspiración e impulsión en línea. Se suministra con cubierta aislante para reducir las pérdidas por dispersión de calor y la formación de condensación en el cuerpo de la bomba.
Rodete de tecnopolímero, eje motor de acero inoxidable templado montado sobre rodamientos de alúmina lubricados por el mismo líquido bombeado. Camisa de protección del rotor de acero inoxidable. Arandela de presión de cerámica, anillos aislantes de etileno propileno. Motor síncrono con rotor de imanes permanentes. La ejecución estándar del cuerpo de la bomba es PN16, versión embridada compatible con contra bridas PN6 / PN10 / PN16.

Dispositivo electrónico

Basado en IGBT con la última tecnología NPT:
- Sensor de presión diferencial y temperatura absoluta
- Modulación sinusoidal PWM
- Frecuencia portadora alta para eliminar ruidos
- 2 procesadores específico de 32 bit:
  - uno dedicado al control del motor
  - uno dedicado al interfaz usuario:
    - Función Start/Stop
    - Función Economy
    - Control con Señal analógica 0-10V
    - Control con Señal PWM
    - Control con Señal analógica 4-20mA
    - Conexión mediante ModBus
- Algoritmo optimizado "espacio vectorial"
- Alarmas y señalización bomba en funcionamiento

Rango de funcionamiento de 4 a 42 m³/h con alturas de elevación de hasta 18 metros.
Rango temp. líquido de -10°C a +110° C.
Líquido bombeado limpio, sin sustancias sólidas ni aceites minerales, no viscoso, químicamente neutro, con características similares al agua (concentración máx. glicol 30%).
Presión máxima de trabajo 16 bar (1600 kPa).
Grado de protección circulador IP 44.
Clase de aislamiento F.
Instalación con el eje motor en horizontal.

WRAS APPROVED PRODUCT

D CONNECT PÁG. 7-14

ACCESORIOS PÁG. 94

	MODELO	ALIMENT. 50/60 Hz	CÓDIGO	LONG. ENTRE BRIDAS mm	CONEXIÓN BRIDA	DATOS ELÉCTRICOS P1 MAX W	DATOS ELÉCTRICOS In A	DATOS HIDRÁULICOS m³/h	0	4,2	5,4	7,2	9,6	12	14,4	18	24	30	36	42	PRESIÓN MÍNIMA DE AGUA t°	90°	100°
								l/min	0	70	90	120	160	200	240	300	400	500	600	700			
DN 32	EVOPLUS B 120/220.32 SAN	1x230V~	60151163	220	DN32 PN6	340	1,7	H (m)	12,1	11,5	10,7	9,5	7,9	6,3	4,7	2,2					mca	20	25
DN 40	EVOPLUS B 120/250.40 SAN	1x230V~	60151164	250	DN40 PN10	465	2,2		12			11,5	10,1	8,7	7,3	5,2					mca	20	25
	EVOPLUS B 150/250.40 SAN	1x230V~	60151165	250	DN40 PN10	610	2,9		15			14,5	12,8	11,3	9,7	7,5	3,8				mca	20	25
	EVOPLUS B 180/250.40 SAN	1x230V~	60151166	250	DN40 PN10	610	2,9		18		16,2	14,6	13	11,2	9,6	7,4	3,9				mca	20	25
DN 50	EVOPLUS B 100/280.50 SAN	1x230V~	60151167	280	DN50 PN10	430	2,1		10			9,4	8,4	7,5	6,7	5,5	3,6	2			mca	20	25
	EVOPLUS B 120/280.50 SAN	1x230V~	60151169	280	DN50 PN10	530	2,5		12			11	9,9	9	8,2	6,9	4,8	3			mca	20	25
	EVOPLUS B 150/280.50 SAN	1x230V~	60151170	280	DN50 PN10	640	3		15,3			12,4	11,5	10,6	9,6	8,3	6,2	4,2			mca	20	25
	EVOPLUS B 180/280.50 SAN	1x230V~	60151171	280	DN50 PN10	750	3,45		17,1			14	13	12	11,1	9,7	7,4	5,2	3,1		mca	20	25
DN 65	EVOPLUS B 40/340.65 SAN	1x230V~	60151172	340	DN65 PN10	190	1,1		4			4	3,8	3,4	3	2,4	1,4				mca	20	25
	EVOPLUS B 60/340.65 SAN	1x230V~	60151173	340	DN65 PN10	355	1,8		6				6	5,9	5,4	4,7	3,7	2,2			mca	20	25
	EVOPLUS B 80/340.65 SAN	1x230V~	60151176	340	DN65 PN10	465	2,2		8				7,8	7,4	6,8	5,9	4,6	3,5	2		mca	20	25
	EVOPLUS B 100/340.65 SAN	1x230V~	60151177	340	DN65 PN10	590	2,8		10,1				9,8	9,1	8,4	7,6	6,1	4,7	3,1		mca	20	25
	EVOPLUS B 120/340.65 SAN	1x230V~	60151178	340	DN65 PN10	730	3,45		12				11,5	10,8	10	9	7,4	5,9	4,6	2,8	mca	20	25
	EVOPLUS B 150/340.65 SAN	1x230V~	60151179	340	DN65 PN10	1210	5,5		15,2					14,9	14,7	14	12,1	10,3	8,5	6,9	mca	20	25

Los valores hidráulicos se refieren a velocidad máxima

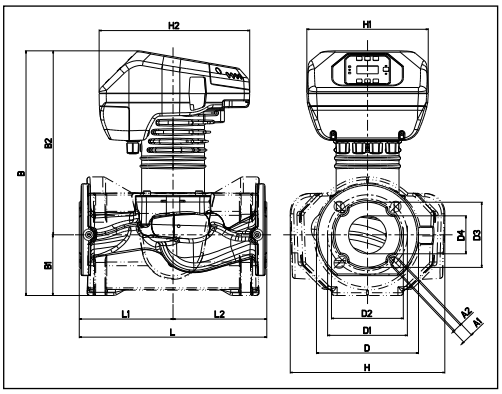

MODELO	L	L1	L2	A1	A2	B	B1	B2	D	D1	D2	D3	D4	H	H1	H2	PESO MÁX. Kg	CANT. X PALÉ
EVOPLUS B 120/220.32 SAN	220	110	110	19	14	417	94	323	140	100	90	76	36	222	220	273	24	16
EVOPLUS B .../250.40 SAN	250	125	125	19	14	419	93	326	150	110	100	84	42	230	220	273	22	16
EVOPLUS B .../280.50 SAN	280	140	140	19	14	413	87	325	165	125	110	99	53	230	220	273	22,8	16
EVOPLUS B .../340.65 SAN	340	170	170	19	14	443	110	333	185	145	130	118	69	280	220	273	30	8

DAB PUMPS se reserva el derecho de efectuar modificaciones sin la obligación de aviso previo.